ESPEJO EXTENSIBLE

COD. **08006.B**

Espejo extensible de aumento

- Espejo extensible redondo de 3 aumentos.
- Retroiluminación por LED.
- Instalación mural.
- Con brazo extensible.
- Acabado brillo.
- Durabilidad y resistencia a la corrosión.
- Conforme a la normativa europea CE.

COMPONENTES Y CARACTERÍSTICAS TÉCNICAS

- Fabricado de latón cromado y acero inoxidable, acabado brillo.
- Conectado a red. Incluye enchufe con cable de 80 cm.
- Dimensiones desplegado: Ø215 alto x Ø215 ancho x 365 fondo (mm).
- Dimensiones plegado: 244 alto x Ø215 ancho x 88 fondo (mm).
- Dimensiones espejo: Ø160 mm.
- Brazo extensible de 260 mm.
- Roseta de fijación a pared Ø120 mm con accionamiento iluminación.
- Incluye tornillería de fijación.
- Espesor cuerpo espejo 35 mm.

TEXTO SUGERIDO PARA PRESCRIPCIÓN

Espejo NOFER redondo con brazo extensible de latón cromado y acero inoxidable para fijar a pared, acabado brillo. Retroiluminación LED. Espejo de aumento x3. Dimensiones desplegado: Ø215 alto x Ø215 ancho x 365 fondo (mm). Dimensiones plegado: 244 alto x Ø215 ancho x 88 fondo (mm). Dimensiones espejo: Ø160 mm.

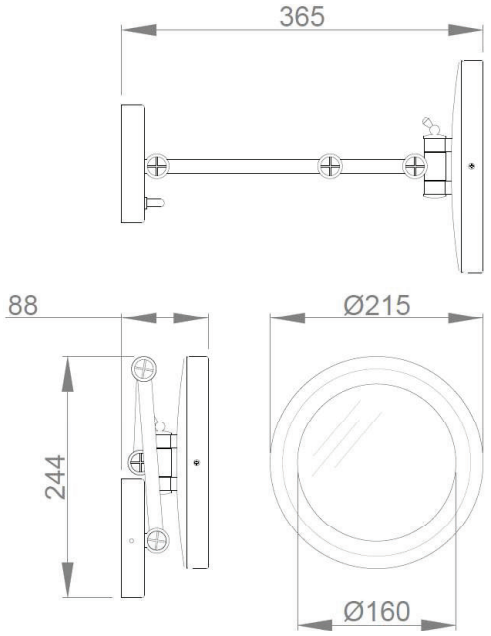

DIMENSIONES EN mm

DICOHOTEL

T. +34 93 886 93 18
info@dicohotel.com
www.dicohotel.com